infotronik

kiosk stand 32

Artikel-Nr.: 115.000001

Technische Daten:

Gehäusematerial	Stahlbech
Oberfläche	hochwertige Pulverbeschichtung hellgrau/anthrazit optional Sonderfarbe
Verriegelung	Zylinder Drehriegel
Display	32 Zoll Multi-Touchscreen Pro Cap Multitouch, 12 Punkte Auflösung: 1920x1080 (16:9) Helligkeit: 500cd/m² Schnittstelle: VGA, D-Port, HDMI Leistungsaufnahme: 60W Inkl. Lautsprecher 2 x 8W
Verwendung	freistehend im Innenbereich
Besonderheiten	Hohe Standfestigkeit durch massive Bodenplatte. Zusätzliches Verschrauben am Boden ist möglich. Die Neigung kann in 3 Stufen verstellt werden. Die Kabeleinführung kann durch den Boden oder von hinten erfolgen.
Gewicht	ca. 59kg
Abmessungen BxHxT	ca. 740x1350x480mm

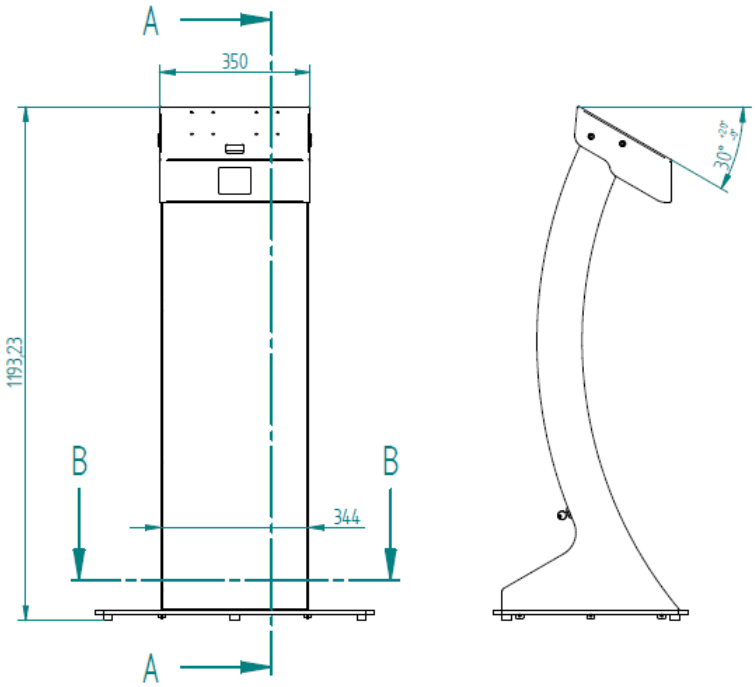

Die flexible Ausstattung der kiosk stele 32 wird an die jeweiligen Kundenbedürfnisse angepasst.
Es stehen eine Vielzahl von Ein- u. Ausgabe Geräte für Interaktion mit Kunden oder Mitarbeiter zur Verfügung:

- QR Code und Barcode Leser
- Smartcard Reader (z.B.: E-Card)
- RFID NFC Reader (z.B.: Kundenkarte) + Spender
- Tastatur mit Trackball aus Edelstahl
- WLAN-Antenne
- u.v.m

Die Standartfarbe ist hellgrau/anthrazit, nach Wunsch ist die Beschichtung vielen weiteren gängigen RAL Farben möglich.

Für einen reibungslosen 24/7 Betrieb sorgt unser Infotronik Micro Fanless PCs mit aktuellem Windows Betriebssystem und auf Wunsch auch mit Kiosk-Software.

Änderungen und Irrtümer vorbehalten. Abbildungen ähnlich.

Infotronik Touchscreen Systeme GmbH
Fabriksstraße 211 | 2823 Pitten | Austria
Tel: +43 2627 82100-0
kontakt@infotronik.at www.infotronik.at